ЕВРО-ТЕХ

ENSO
Engineering solutions

**Электроприводы для воздушных заслонок,
противопожарных клапанов и клапанов дымоудаления**

Паспорт

**На электропривод для управления противопожарными
нормально открытыми (огнезадерживающими) клапанами**

LAB R-BLF24

Продукция отвечает требованиям
ТУ 28.14.20-002-90015838-2021

1. Применение

Электропривод для управления противопожарными нормально открытыми (огнезадерживающими) клапанами небольших размеров, установленными в системах кондиционирования, общеобменной, местной и технологической вентиляции.

2. Принцип работы

При перемещении заслонки клапана в нормальное рабочее положение в электроприводе взводится возвратная пружина. При прекращении подачи питания энергия, запасенная в пружине, возвращает заслонку в защитное положение.

Возможно ручное управление электроприводом с ключа, входящего в базовую комплектацию. Ключом можно также тестировать клапан при отключенном питании.

Принципиальная схема подключения приведена на рисунке 1.

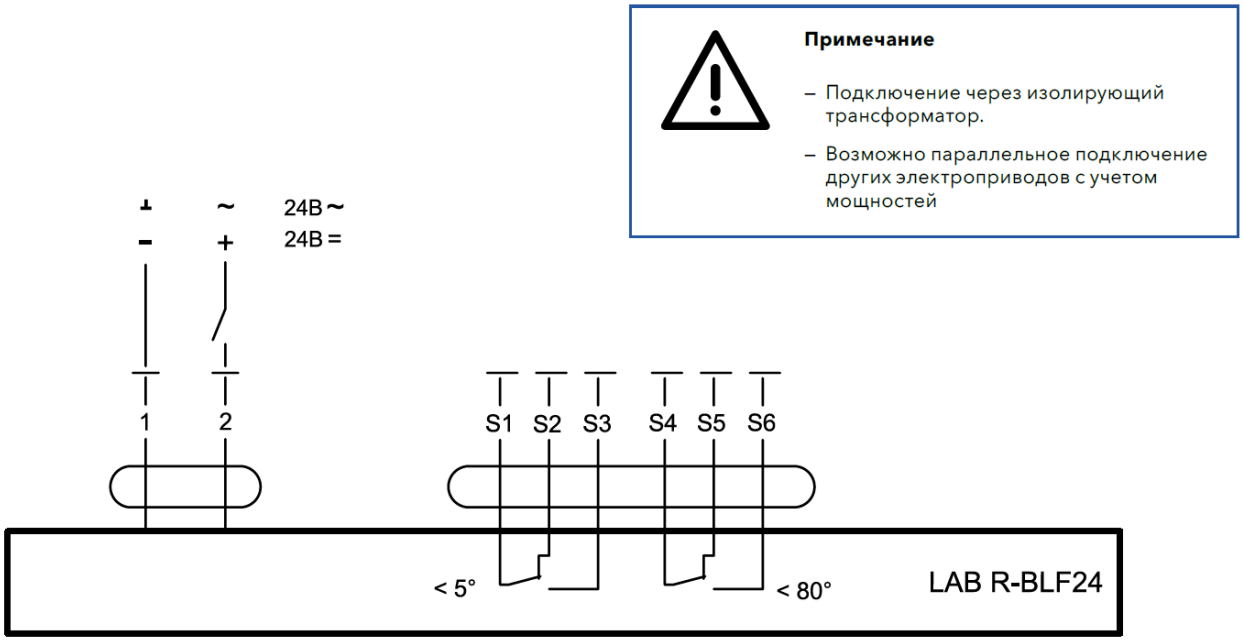

Рис. 1

Примечание: Питание подавать только после установки электропривода на вал заслонки.

3. Технические характеристики

Электрические параметры	Напряжение питания	24 В ~ 50/60 Гц; 24 В=
	Диапазон номинального напряжения	19,2…28,8 В~ / 21,6 …28,8 В=
	Расчетная мощность	6 ВА

	Потребляемая мощность: во время вращения в состоянии покоя	 5,3 Вт 3,9 Вт
	Соединение: питание вспомогательные переключатели	 1 м, 2 x 0,75 мм2 1 м, 6 x 0,75 мм2
	Вспомогательные переключатели: точки переключения точность сигнализации	2 однополюсных с двойным переключением 1 мА…3 А, 5 В=, 250 В ~ <5° … > 80° ± 2°
Функциональные данные	Крутящий момент: двигатель пружина	 5 Нм 5 Нм
	Направление вращения	Выбирается установкой привода L (лево) / R (право)
	Угол поворота	95°
	Ручное управление	С фиксацией положения
	Передающее звено	12 x 12 мм (Возможно 10 мм с адаптером)
	Индикация положения	Механический указатель
	Время поворота: двигатель пружина	 <70 с <20 с при –20° … +50 °C / <60 с при -30 °C
	Уровень шума	Не более 55 дБ
Безопасность	Класс защиты	III (для низких напряжений)
	Степень защиты корпуса	IP54
	Температура окружающей среды нормальная работа	– 30…+ 50 °C
	Температура хранения	– 40…+ 80 °C
	Техническое обслуживание	Не требуется
Габариты и масса	Размеры	См. на след. странице
	Вес	1600г

4. Габаритные размеры

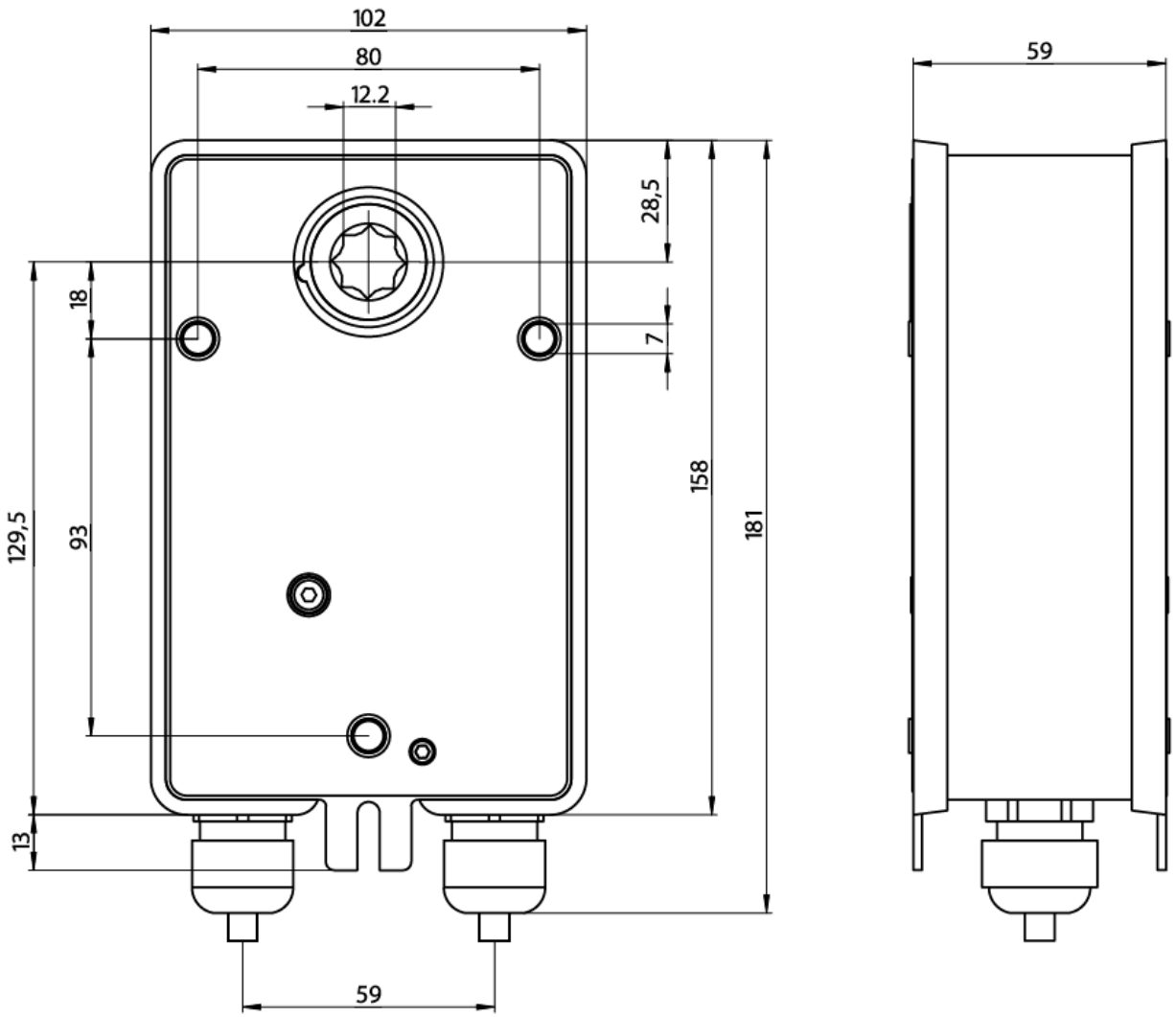

5. Замечания по безопасности

- Не разрешается применение электропривода в областях, выходящих за рамки, указанные в спецификации, особенно для применения на воздушных суднах.
- Устройство может быть вскрыто только на заводе-изготовителе. Оно не содержит частей, которые могут быть переустановлены или отремонтированы эксплуатационными службами.
- Кабель не может быть отсоединен от устройства.
- При расчете крутящего момента необходимо учитывать данные изготовителя заслонки (площадь поперечного сечения, конструкцию, объект установки), а также условия воздушного потока.
- Устройство содержит электрические и электронные компоненты, в связи с чем недопустима утилизация вместе с бытовыми отходами. Необходимо соблюдать все действующие правила и инструкции, относящиеся к данной конкретной местности.

6. Сигнализация положений

Привод содержит два фиксированных микропереключателя для сигнализации конечных положений клапана.

Промежуточное положение заслонки клапана определяется по механическому указателю.

7. Техническое обслуживание

После монтажа, подключения и пуско-наладки электропривод не требует технического обслуживания. При проведении каких-либо других сервисных работ необходимо в первую очередь отключить питание электропривода.

8. Хранение и транспортировка

Электропривод в упаковке изготовителя должен храниться в закрытом помещении при температуре воздуха -40…+80 °С и относительной влажность не более 95%.

9. Стандартный комплект поставки

Привод	1 шт.
Стрелочный указатель*	1 шт.
Ключ ручного управления	1 шт.
Руководство	1 шт.

* - по согласованию с заказчиком

10. Гарантии изготовителя

Изготовитель гарантирует работоспособность электропривода при соблюдении потребителем условий транспортирования, хранения, монтажа и эксплуатации. Гарантийный срок эксплуатации электроприводов – 60 месяцев.